HC21M / HC22M - 傳統型有接點式

系統構成

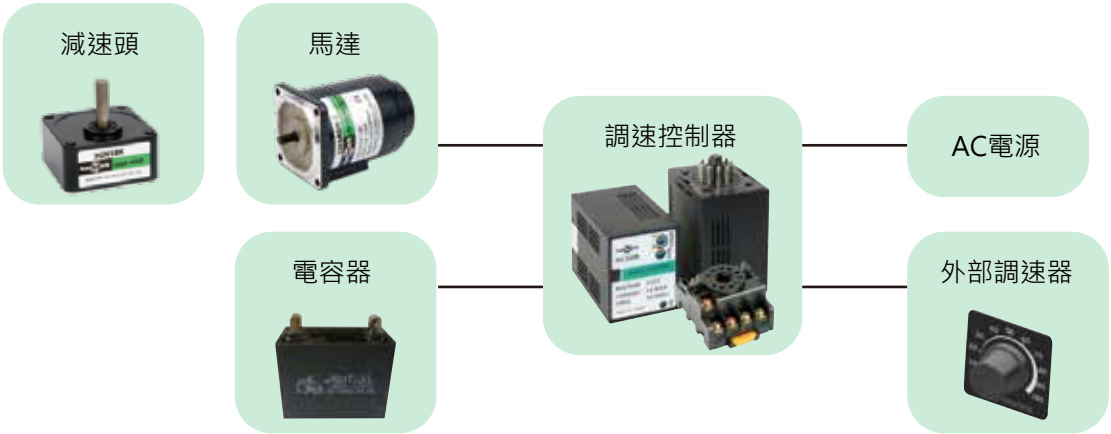

規格

產品型號	HC21M	HC22M
電源輸入	單相110V±10%，50/60Hz	單相220V±10%，50/60Hz
電流	2A以下	
調速範圍	50Hz : 90~1400r/min 60Hz : 90~1600r/min	
應答時間	0.5秒	
尺寸(mm)	51(L)×41(W)×77(H)	
使用環境溫度	0～40℃(無結凍)	
使用環境濕度	85%RH以下(無結露)	

尺寸圖 (單位 : mm)

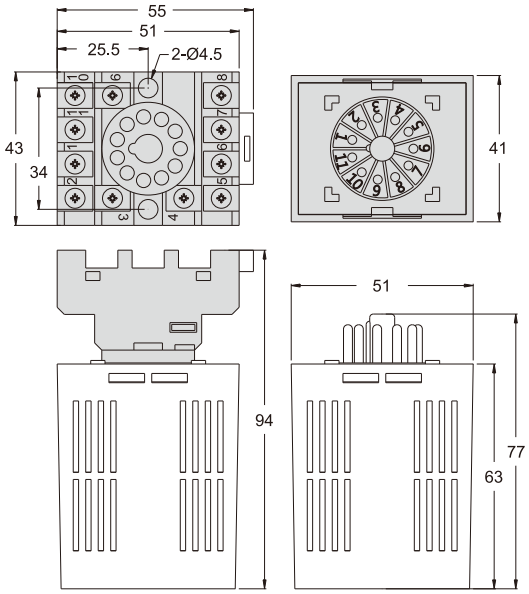
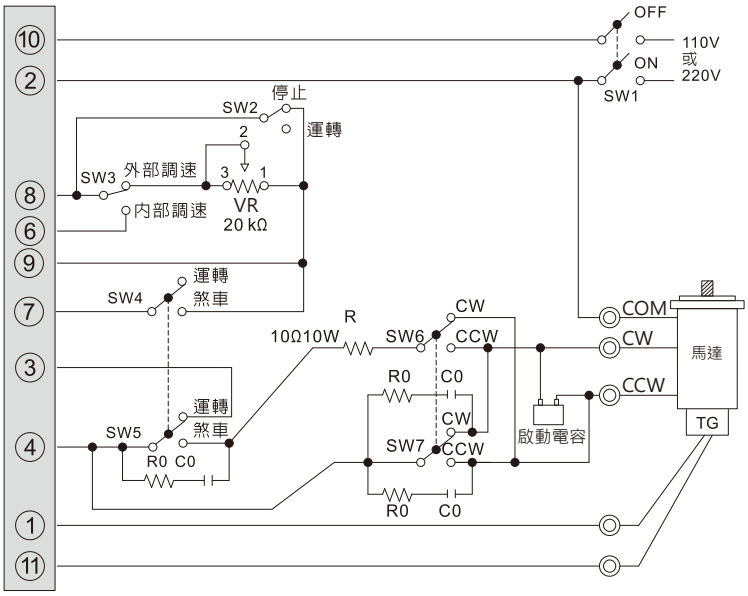
連接與運轉